M3500 ZAWÓR PŁYWAKOWY UTRZYMUJĄCY STAŁY POZIOM WODY W ZBIORNIKU

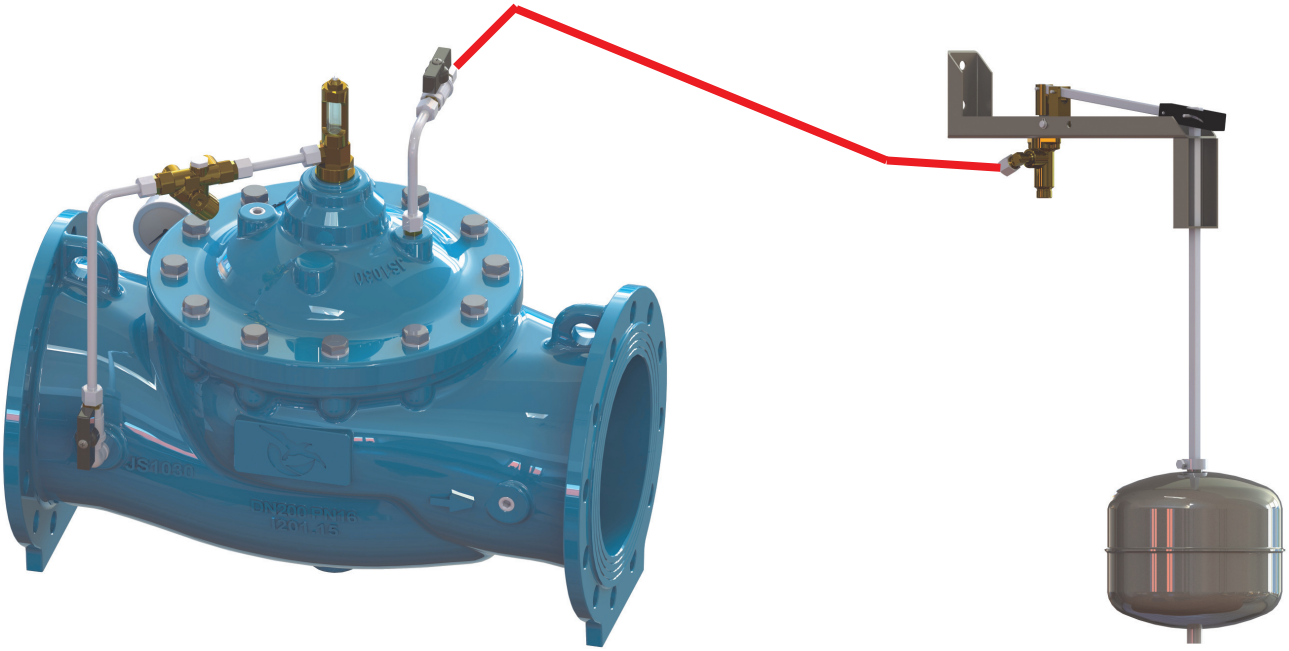

DZIAŁANIE I REGULACJA

Głównym zadaniem zaworu M3500 jest utrzymywanie stałego poziomu wody w zbiorniku. Funkcję tą uzyskuje się dzięki zastosowaniu hydraulicznego synchronizatora w głównej komorze zaworu (zmienna kryza) oraz pływaka zamontowanego powyżej lustra wody. Kiedy poziom wody w zbiorniku zaczyna spadać, pływak zaczyna się opuszczać, otwierając zawór pilotowy pływaka. Otwierający się zawór pilotowy pływaka powoduje jednoczesne otwarcie zaworu głównego do momentu, w którym ustala się równowaga pomiędzy wejściowym, a wyjściowym natężeniem przepływu. Gdy poziom wody w zbiorniku podnosi się, pływak unosi się wraz z poziomem wody, ograniczając przepływ przez obwód pilota oraz zwiększając ciśnienie w głównej komorze zaworu. Zawór zaczyna się zamykać do momentu, osiągnięcia równowagi pomiędzy wejściowym, a wyjściowym natężeniem przepływu. Zawór powinien być zamontowany przy dnie zbiornika. Połączenia między zaworem a pilotem pływaka powinny być wykonane ze stali nierdzewnej, miedzi lub tworzywa. Połączenia te nie są dostarczane wraz z zaworem.

Wysokość na jakiej jest umieszczony pływak w zbiorniku określa poziom wody, który będzie utrzymywany. Ponadto dalsza regulacja jest możliwa poprzez działanie na śrubę zaworu pilotowego pływaka. Zakres tej regulacji to około 100 mm.
Należy uważać aby w obszarze działania pływaka nie było burzliwego przepływu. Jeśli powstające fale są na tyle wysokie, że uniemożliwiają właściwą pracę pływaka, należy zainstalować ochronę dokoła pływaka, np. z rur PVC o średnicy 300 mm i długości 1000 mm.
Uwaga: ciśnienie na wejściu (w statycznych oraz dynamicznych warunkach) musi być w zgodzie z wykresem kawitacji producenta. Jeśli ciśnienie przekracza punkt krytyczny, prosimy o skontaktowanie się z naszym działem technicznym.

DOSTĘPNE DODATKOWE FUNKCJE:

- podtrzymanie minimalnego ciśnienia wejściowego na zadanym poziomie
- otwieranie / zamykanie wymuszone elektromagnetycznie
- ograniczanie przepływu na zadanym poziomie;
- zapobieganie uderzeniom hydraulicznym poprzez upust ciśnienia

Zastrzega się prawo do wprowadzania zmian wynikających z postępu technicznego

OBWODY ZAWORU

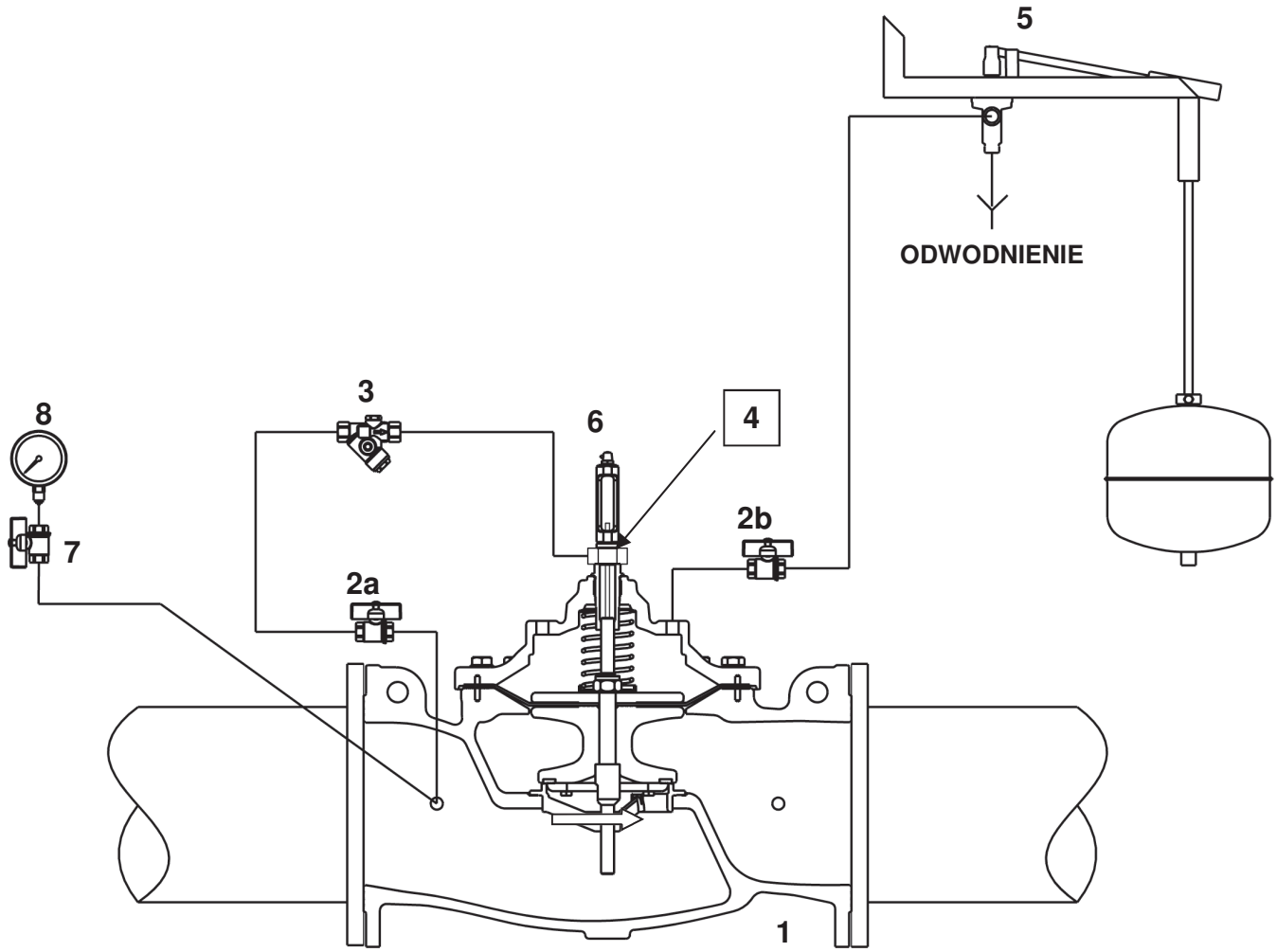

NR	OPIS	MATERIAŁ
1	Zawór główny	Żeliwo sferoidalne GJS400-15 (EN1563)
2 (a,b)	Zawór kulowy odcinający	Mosiądz niklowany
3	Filtr typu "Y" z dyszą kalibrowaną	Stal nierdz. 1.4401 (EN10088-3) + Mosiądz
4	Synchronizator hydrauliczny	Stal nierdz. 1.4301 (EN10088-3) + Mosiądz
5	Zawór pilotowy pływaka	Stal nierdz. 1.4301 (EN10088-3) + Mosiądz
6	Wskaźnik położenia	Mosiądz + Szkło utwardzone
7	Kurek manometryczny z odwodnieniem	Mosiądz niklowany
8	Manometr	Stal nierdz. 1.4301 (EN10088-3), wypełniony gliceryną
--	Rury obwodów	Stal nierdz. 1.4301 (EN10088-3)
--	Złączki obwodów	1.4401 (EN10088-3) + Mosiądz

Zastrzega się prawo do wprowadzania zmian wynikających z postępu technicznego

INSTALACJA Z PŁYWAKIEM WEWNĄTRZ ZBIORNIKA

Dla prawidłowej pracy zaleca się umieszczenie pływaka stworzenie strefy odizolowanej przegrodą od fal powstających w zbiorniku

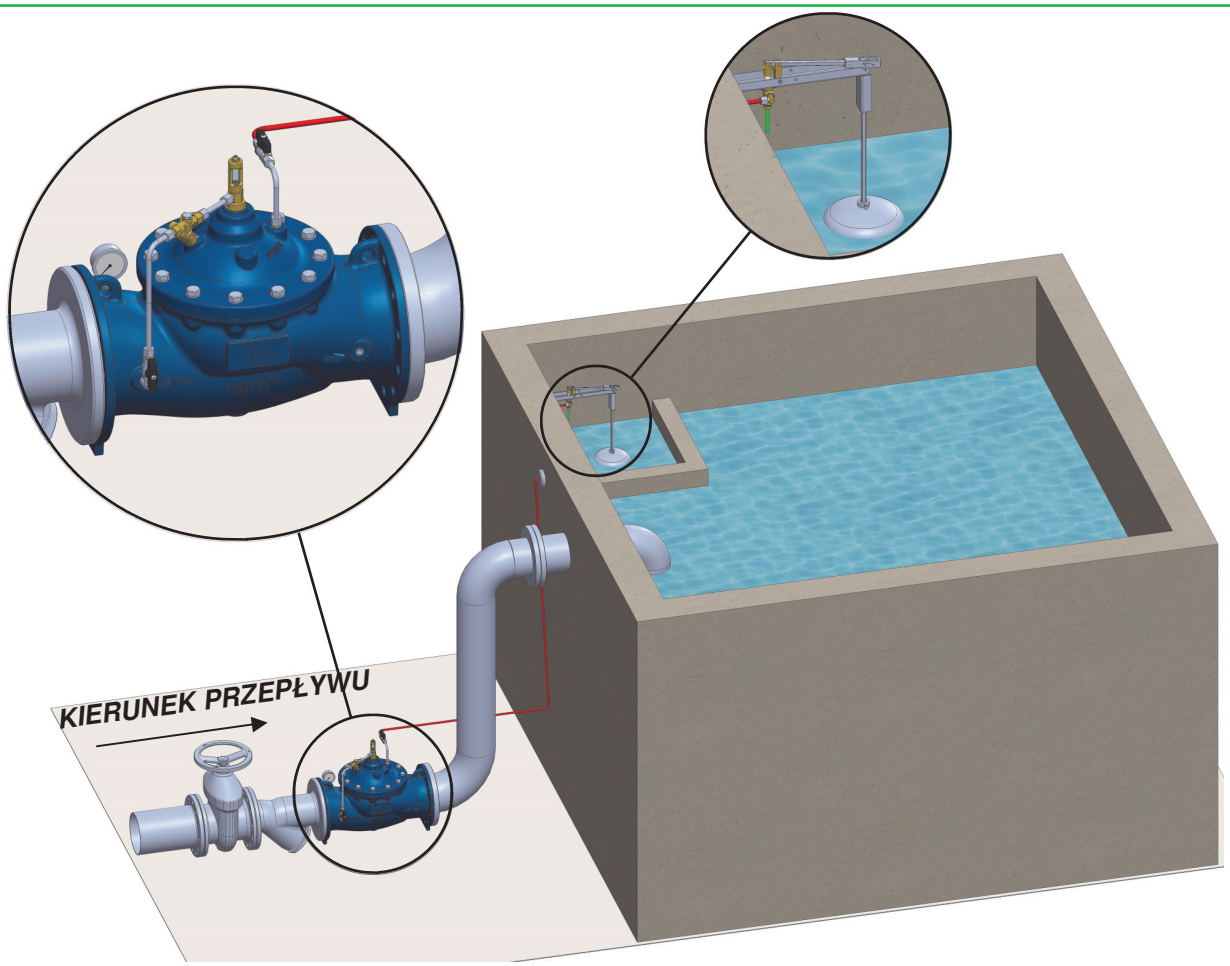

INSTALACJA Z PŁYWAKIEM NA ZEWNĄTRZ ZBIORNIKA

Pływak umieszczony w oddzielnym zbiorniku, połączonym ze zbiornikiem głównym

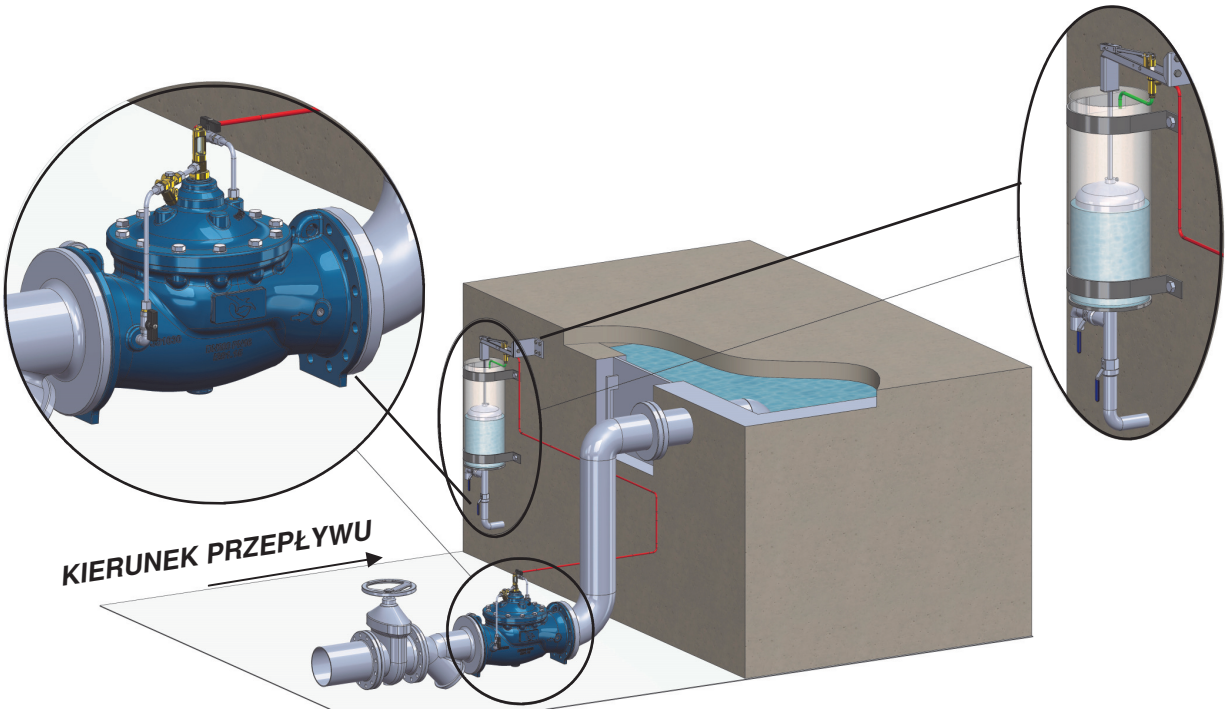

Zastrzega się prawo do wprowadzania zmian wynikających z postępu technicznego