M3120 ZAWÓR REDUKUJĄCY I PODTRZYMUJĄCY CIŚNIENIE

DZIAŁANIE

Zawór **M3120** samoczynnie redukuje wyższe ciśnienie występujące przed zaworem do zadanego niższego ciśnienia za zaworem, utrzymywanego na stałym poziomie, niezależnie od zmian ciśnienia i przepływu przed zaworem.
Jeżeli ciśnienie przed zaworem spadnie poniżej nastawy kontrolę nad zaworem przejmuje pilot podtrzymania ciśnienia. Pilot ten zaczyna zamykać zawór, aby zapewnić utrzymanie ciśnienia przed zaworem na żądanym minimalnym poziomie.

DOSTĘPNE DODATKOWE FUNKCJE:

- otwieranie / zamykanie wymuszone elektromagnetycznie umożliwiające sterowanie zdalne;
- funkcja zapobiegania przepływowi zwrotnemu;
- funkcja odwróconego przepływu - całkowite otwarcie zaworu w przypadku ciśnienia wyjściowego wyższego od ciśnienia wejściowego;
- 2 ustawialne wartości ciśnienia wyjściowego, z przełączaniem manualnym lub elektromagnetycznym, z możliwością sterowania zależnego od natężenia przepływu;
- regulacja natężenia przepływu;
- funkcja kontroli poziomu wody w zbiorniku sterowana pływakiem z dyszą wylotową do sterowania przepływem i zapobiegającą kawitacji

Zastrzega się prawo do wprowadzania zmian wynikających z postępu technicznego

OBWODY ZAWORU

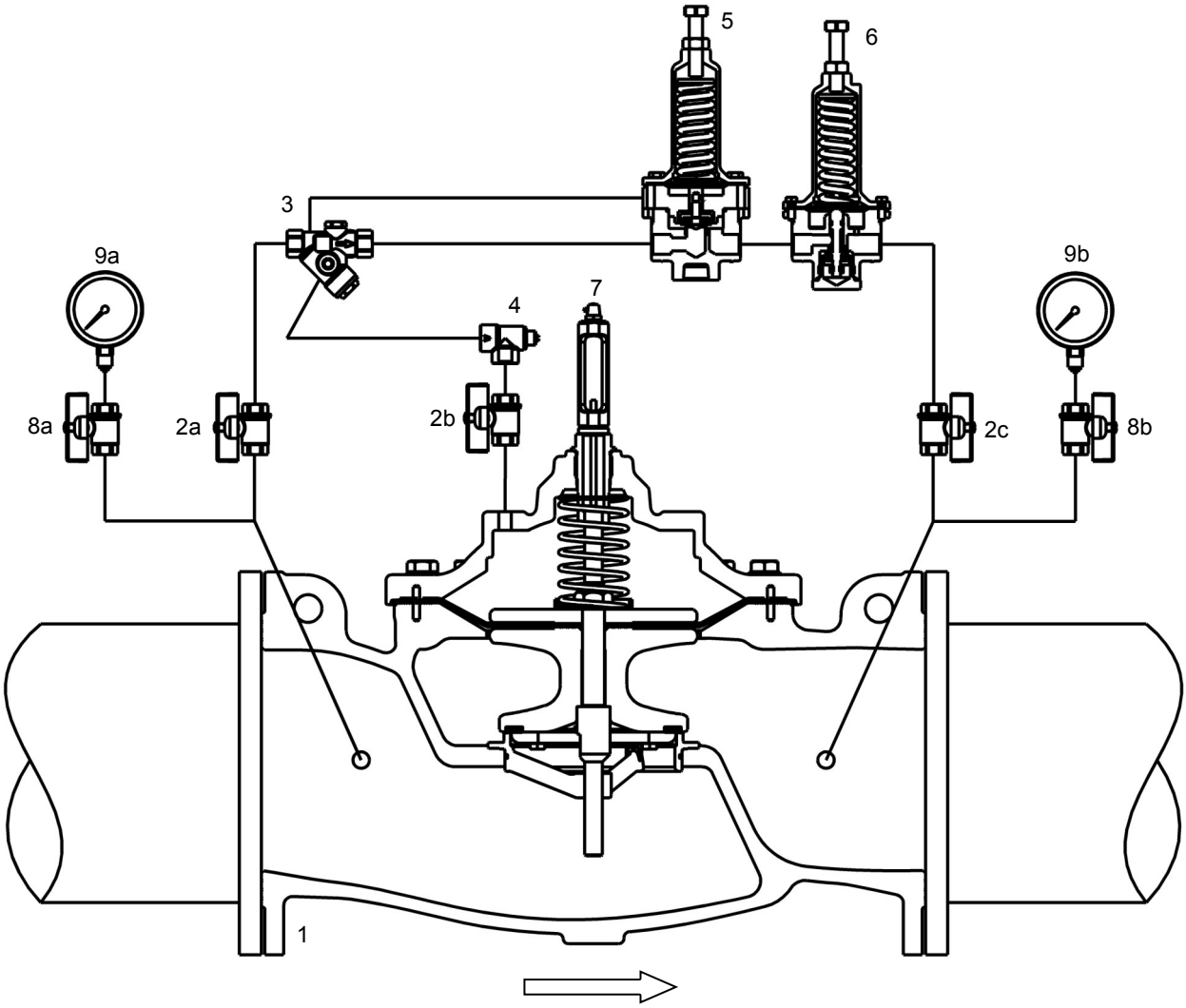

NR	OPIS	MATERIAŁ
1	Zawór główny	Żeliwo sferoidalne GJS400-15 EN1563
2 (a,b,c)	Zawór kulowy odcinający	Mosiądz niklowany
3	Filtr typu "Y" z dyszą kalibrowaną	Stal nierdz. 1.4401 EN10088-3 + mosiądz
4	Dwukierunkowy zawór iglicowy	Stal nierdz. 1.4401 EN10088-3 + mosiądz
5	Pilot CM200 upustu/podtrzymania ciśnienia	Stal nierdz. 1.4401 EN10088-3 + mosiądz
6	Zawór pilotowy redukcji ciśnienia typu CV	Stal nierdz. 1.4401 EN10088-3 + mosiądz
7	Wskaźnik położenia z kurkiem odpowietrzającym	Mosiądz + utwardzone szkło
8 (a,b)	Kurek manometryczny z odwodnieniem	Mosiądz niklowany
9 (a,b)	Manometr	Stal nierdz. 1.4301 EN10088-3, wypełniony gliceryną
--	Rury obwodów	Stal nierdz. 1.4301 EN10088-3
--	Złączki obwodów	Stal nierdz. 1.4401 EN10088-3 + mosiądz

Zastrzega się prawo do wprowadzania zmian wynikających z postępu technicznego

SPOSÓB MONTAŻU

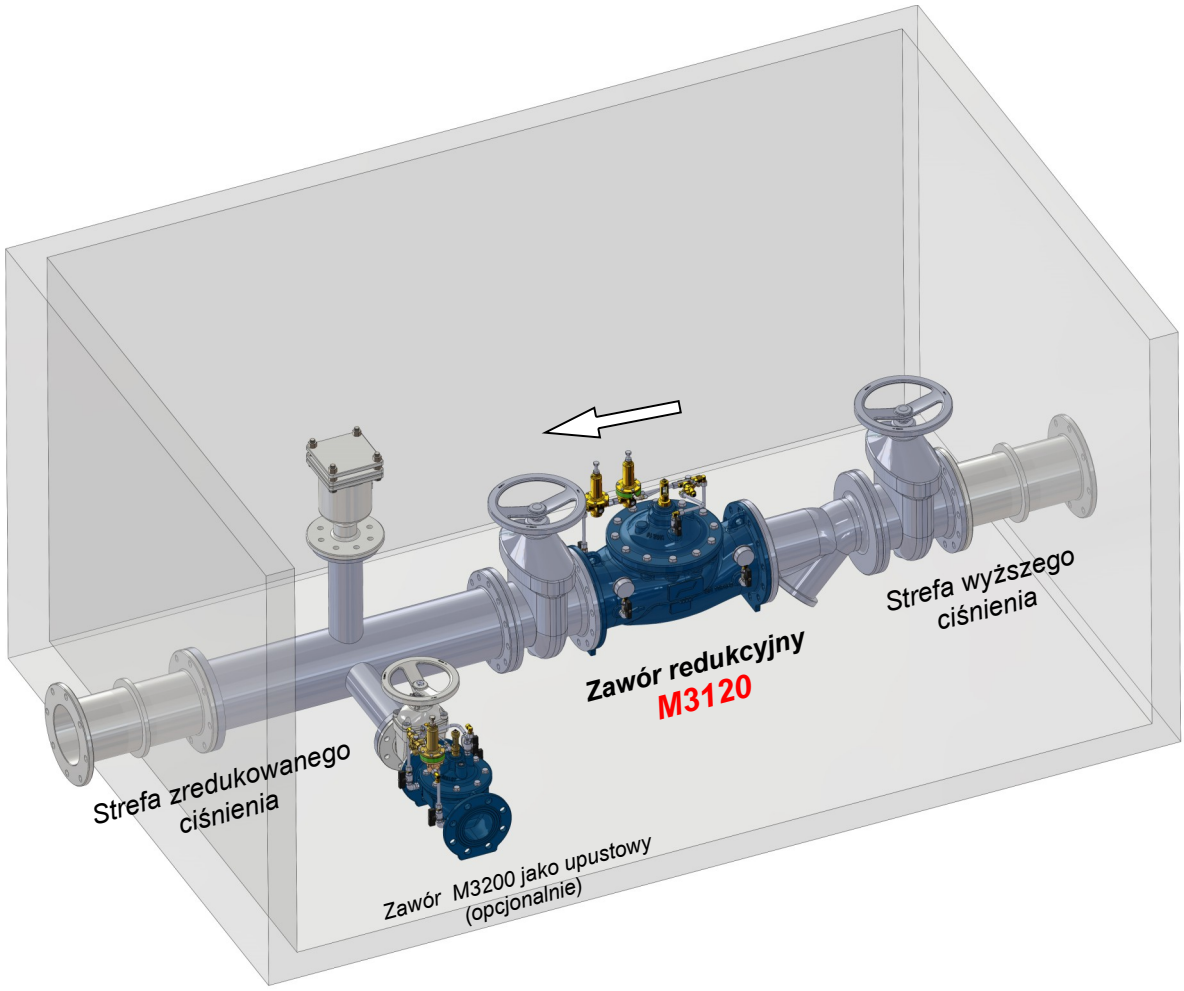

TYPOWE ZASTOSOWANIE

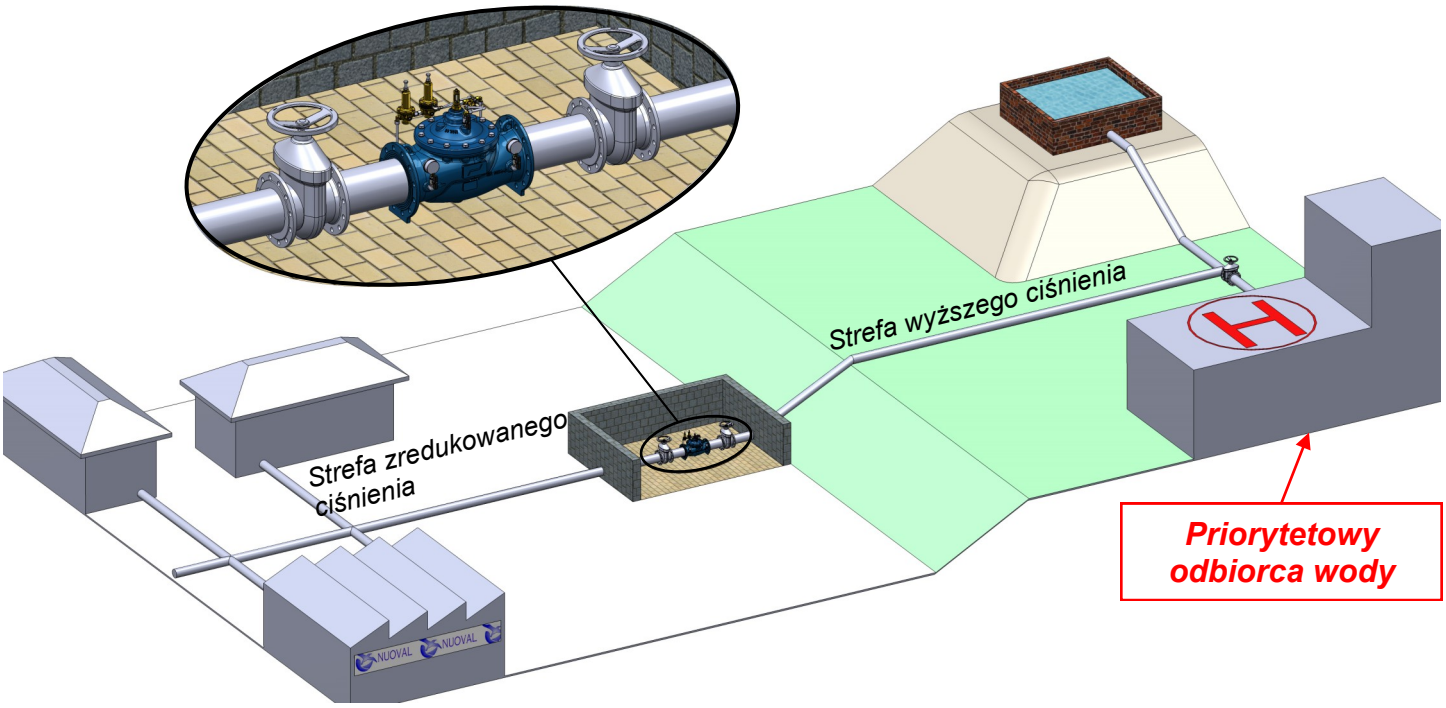

Zastrzega się prawo do wprowadzania zmian wynikających z postępu technicznego