M3600 ZAWÓR PŁYWAKOWY "OTWÓRZ - ZAMKNIJ" KONTROLI POZIOMU WODY W ZBIORNIKU

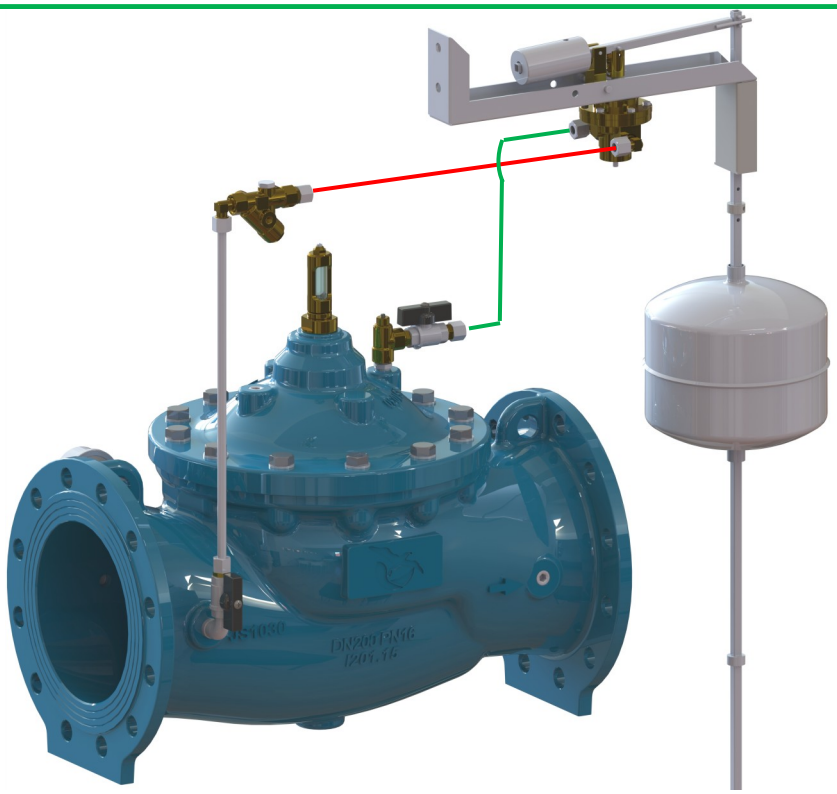

DZIAŁANIE

Zawór zaprojektowany w celu kontroli poziomu wody w zbiorniku. Kiedy poziom wody spada do poziomu minimalnego ustawionego na 3-drogowym zaworze pilotowym, następuje pełne otwarcie zaworu głównego zasilającego zbiornik. Po osiągnięciu maksymalnego poziomu wody, zawór pilotowy powoduje zamknięcie zaworu głównego. Prędkość zamykania podlega regulacji. Zespół pływaka i zaworu pilotowego wykonany jest ze stali nierdzewnej, jego konstrukcja zapobiega zawieszaniu pływaka podczas zmiany kierunku ruchu. Zawór znajduje zastosowanie w dużych zbiornikach zasilanych pompowo, zbiornikach uzupełniających, przeciwpożarowych.

DOSTĘPNE DODATKOWE FUNKCJE:

- podtrzymanie minimalnego ciśnienia przed zaworem na zadanym poziomie;
- otwieranie / zamykanie wymuszone elektromagnetycznie umożliwiające sterowanie zdalne;
- funkcja zapobiegania przepływowi zwrotnemu;
- funkcja przeciwzamrożeniowa;
- funkcja ograniczenia przepływu;
- redukcja ciśnienia (z możliwością dozbrojenia w wylotową dyszę zapobiegającą kawitacji);
- funkcja przeciwuderzeniowa / upustowa

Zastrzega się prawo do wprowadzania zmian wynikających z postępu technicznego

OBWODY ZAWORU

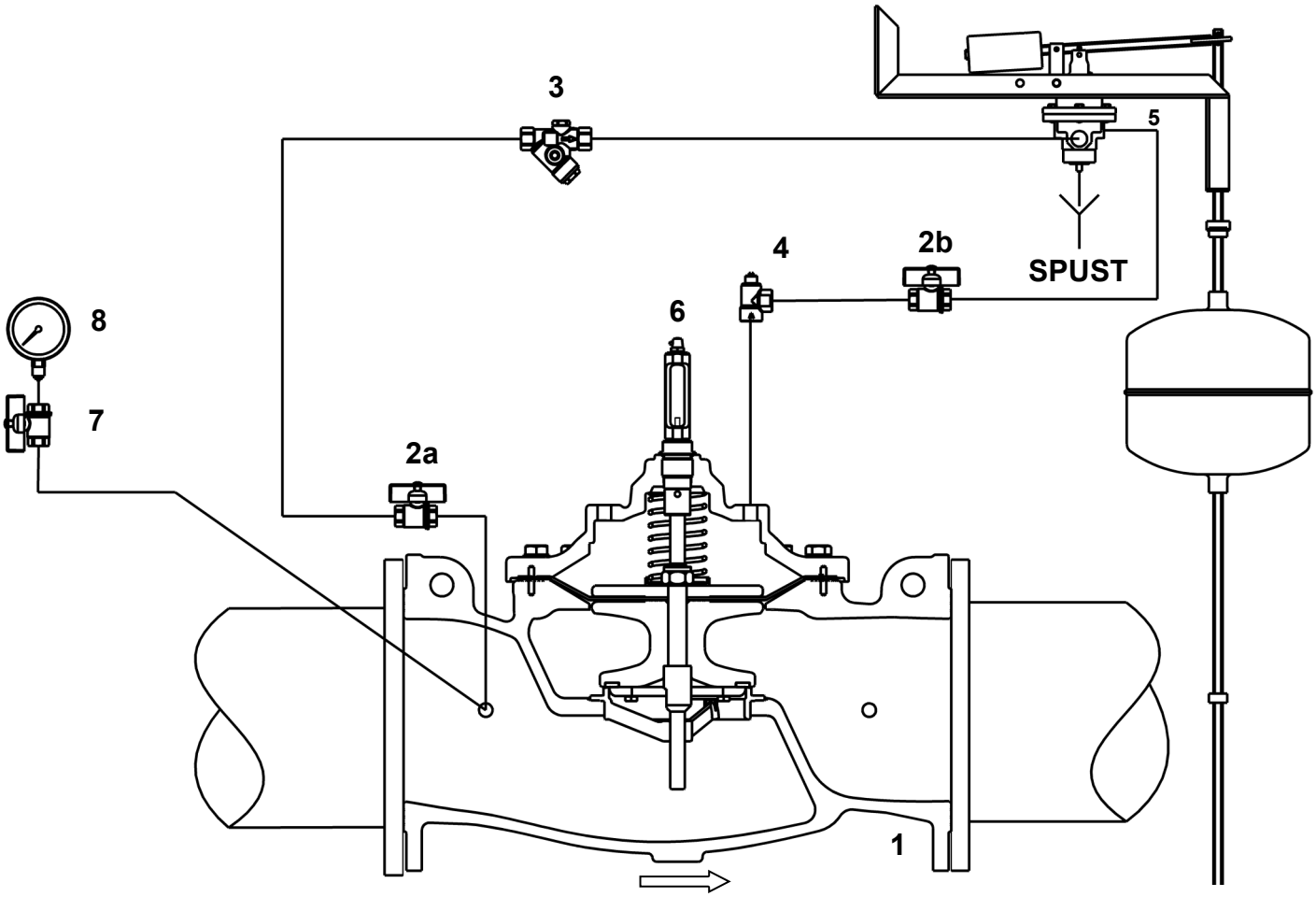

NR	OPIS	MATERIAŁY
1	Zawór główny	Żeliwo sferoidalne GJS400-15 EN1563
2 (a,b)	Zawór kulowy odcinający	Mosiądz niklowany
3	Fitr typu "Y" z dyszą kalibrowaną	Stal nierdz. 1.4401 EN10088-3 + mosiądz
4	Dwukierunkowy zawór iglicowy	Stal nierdz. 1.4301 EN10088-3 + mosiądz
5	Zawor pilotowy CL600 zespołu pływaka	Stal nierdz. 1.4301 EN10088-3 + mosiądz
6	Wskaźnik położenia z kurkiem odpowietrzającym	Mosiądz + utwardzone szkło
7	Kurek manometryczny z odwodnieniem	Mosiądz niklowany
8	Manometr	Stal nierdz. 1.4301 EN10088-3, wypełniony gliceryną
--	Rury obwodów	Stal nierdz. 1.4301 EN10088-3
--	Złączki obwodów	Stal nierdz. 1.4401 EN10088-3 + mosiądz

Zastrzega się prawo do wprowadzania zmian wynikających z postępu technicznego

INSTALACJA Z PŁYWAKIEM WEWNĄTRZ ZBIORNIKA

Dla prawidłowej pracy zaleca się umieszczenie pływaka stworzenie strefy odizolowanej przegrodą od fal powstających w zbiorniku

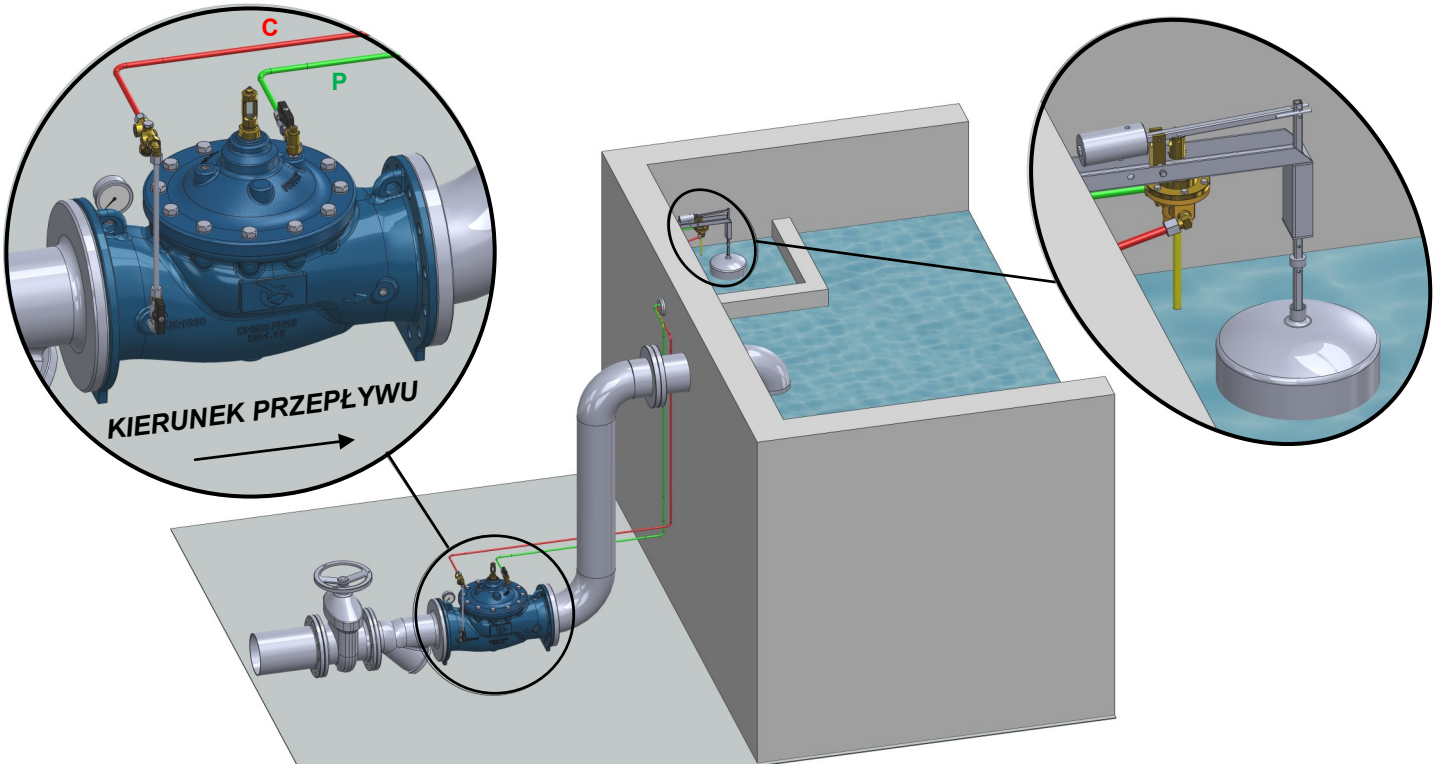

INSTALACJA Z PŁYWAKIEM NA ZEWNĄTRZ ZBIORNIKA

Pływak umieszczony w oddzielnym zbiorniku, połączonym ze zbiornikiem głównym

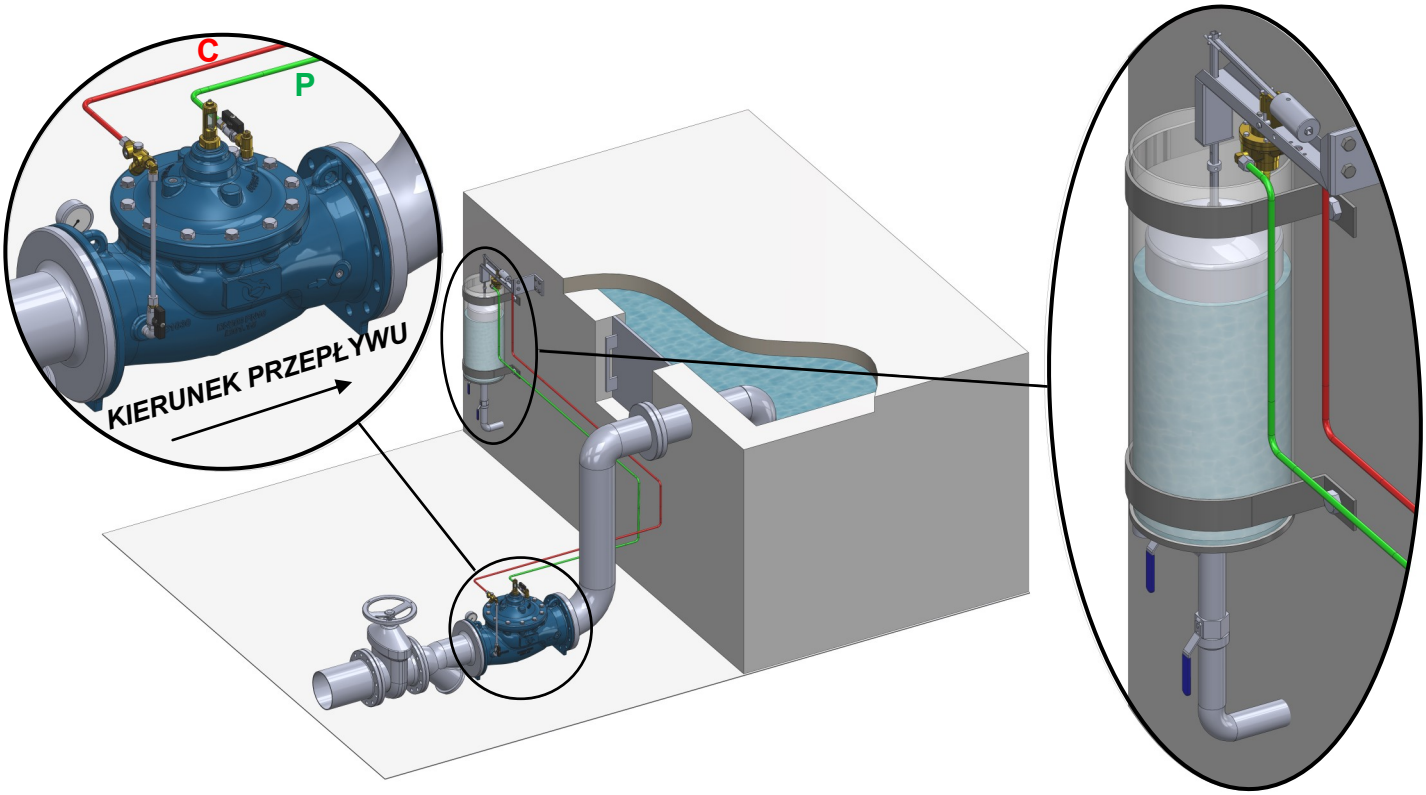

Zastrzega się prawo do wprowadzania zmian wynikających z postępu technicznego