M3100 ZAWÓR REDUKUJĄCY CIŚNIENIE

DZIAŁANIE

Zawór **M3100** samoczynnie redukuje wyższe ciśnienie wystepujące przed zaworem do zadanego niższego ciśnienia za zaworem, utrzymywanego na stałym poziomie, niezależnie od zmian ciśnienia i przepływu przed zaworem. Ciśnienie za zaworem jest kontrolowane nawet przy zerowym przepływie. Zawór znajduje zastosowanie przede wszystkim w systemach przesyłu wody do redukcji i stabilizacji ciśnień, podziale na strefy o różnych ciśnieniach, jako ochrona przed uszkodzeniami spowodowanymi nadmiernym ciśnieniem.

DOSTĘPNE DODATKOWE FUNKCJE :

- podtrzymanie minimalnego ciśnienia przed zaworem na zadanym poziomie;
- otwieranie / zamykanie wymuszone elektromagnetycznie umożliwiające sterowanie zdalne;
- funkcja zapobiegania przepływowi zwrotnemu;
- funkcja odwróconego przepływu - całkowite otwarcie zaworu w przypadku ciśnienia wyjściowego wyższego od ciśnienia wejściowego;
- całkowite otwarcie zaworu głównego w przypadku spadku ciśnienia wejściowego do zadanej wartości minimalnej;
- 2 ustawialne wartości ciśnienia wyjściowego, z przełączaniem manualnym lub elektromagnetycznym, z możliwością sterowania zależnego od natężenia przepływu;
- regulacja natężenia przepływu;
- funkcja kontroli poziomu wody w zbiorniku sterowana pływakiem z dyszą wylotową do sterowania przepływem i zapobiegającą kawitacji

Zastrzega się prawo do wprowadzania zmian wynikających z postępu technicznego

OBWODY ZAWORU

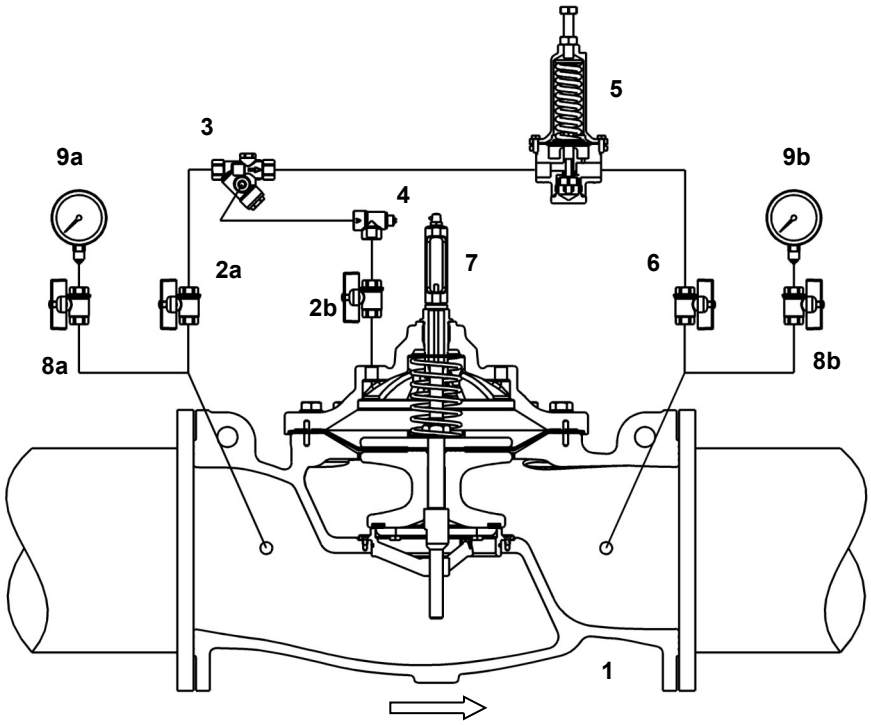

REGULACJA

Regulacja ciśnienia odbywa się porzez działanie na śrubę znajdującą się na górze pilota (5). Obrót zgodny z kierunkiem ruchu wskazówek zegara spowoduje wzrost ciśnienia za zaworem, natomiast obrót śruby w kierunku przeciwnym do ruchu wskazówek zegara spowoduje spadek ciśnienia za zaworem. Regulacji należy dokonywać obracając śrubą o kilka stopni na raz, po czym należy odczekać moment, aby zawór odnalazł nowy punkt równowagi.

Działając na śrubę zaworu iglicowego (4) możliwe jest spowolnienie (przez zakręcanie) lub przyspieszenie (przez odkręcanie) działania zaworu.

Uwaga: Zbyt szybkie zamknięcie zaworu może spowodować niebezpieczne zjawisko nagłego wzrostu ciśnienia (uderzenia hydraulicznego).

NR	OPIS	MATERIAŁ
1	Zawór główny	Żeliwo sferoidalne GJS400-15 EN1563
2 (a,b)	Zawór kulowy odcinający	Mosiądz niklowany
3	Fitr typu "Y" z dyszą kalibrowaną	Stal nierdz. 1.4401 EN10088-3 + mosiądz
4	Dwukierunkowy zawór iglicowy	Stal nierdz. 1.4301 EN10088-3 + mosiądz
5	Zawor pilotowy typu CV	Stal nierdz. 1.4301 EN10088-3 + mosiądz
6	Zawór kulowy odcinający	Mosiądz niklowany
7	Wskaźnik położenia z kurkiem odpowietrzającym	Mosiądz + utwardzone szkło
8 (a,b)	Kurek manometryczny z odwodnieniem	Mosiądz niklowany
9 (a,b)	Manometr	Stal nierdz. 1.4301 EN10088-3, wypełniony gliceryną
--	Rury obwodów	Stal nierdz. 1.4301 EN10088-3
--	Złączki obwodów	Stal nierdz. 1.4401 EN10088-3 + mosiądz

DOSTĘPNE ZAKRESY DZIAŁANIA		
TYP PILOTA	*DOSTĘPNY ZAKRES*	*KOLOR SPRĘŻYNY*
CV100A	0,5 : 3 bar	biały
CV100B	0,5 : 6 bar	zielony
CV100C	1 : 10 bar	czerwony
CV100D	1,5 : 12 bar	czarny
CV100E	2 : 15 bar	czarny + biały
CV100F	5 : 20 bar	żółty
inne zakresy na zapytanie		

Zastrzega się prawo do wprowadzania zmian wynikających z postępu technicznego

SPOSÓB MONTAŻU

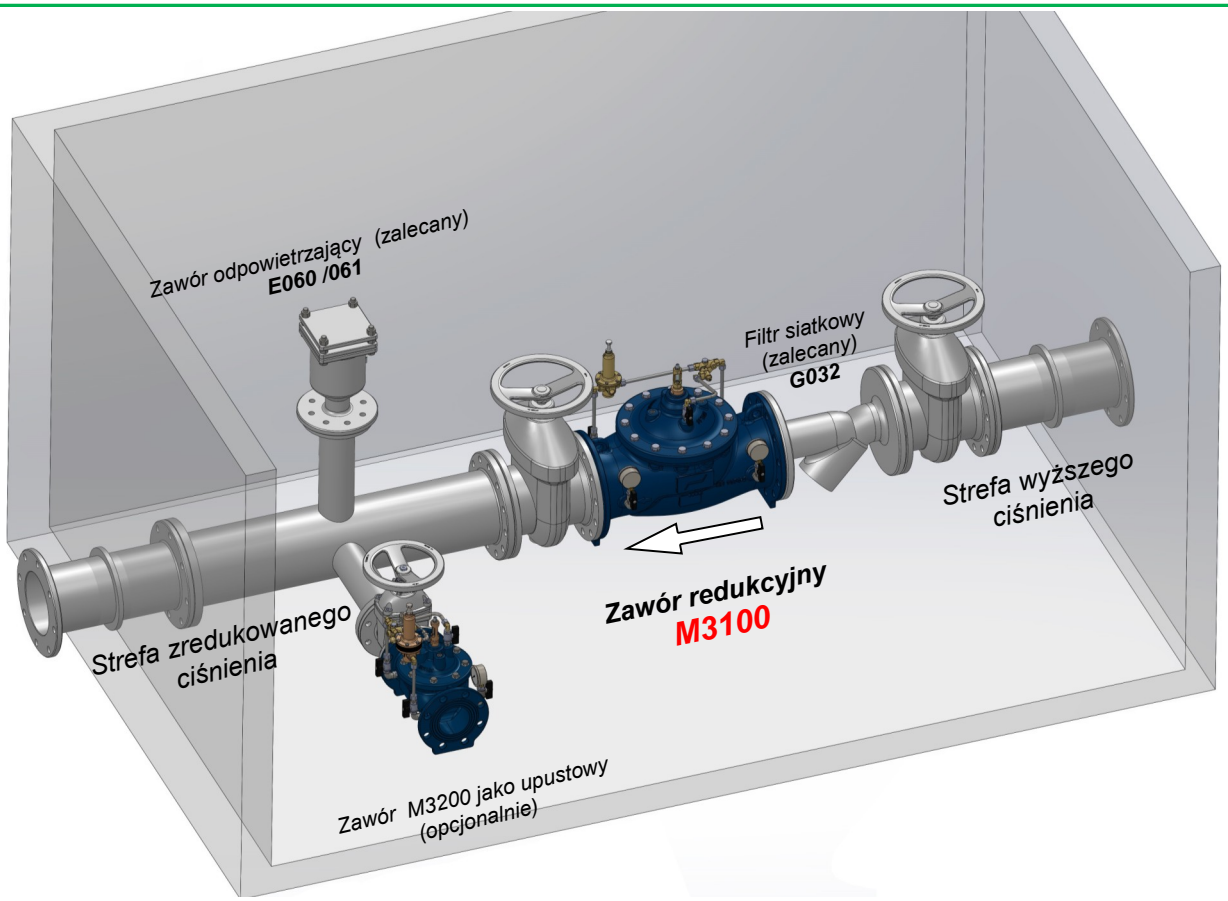

TYPOWE ZASTOSOWANIE

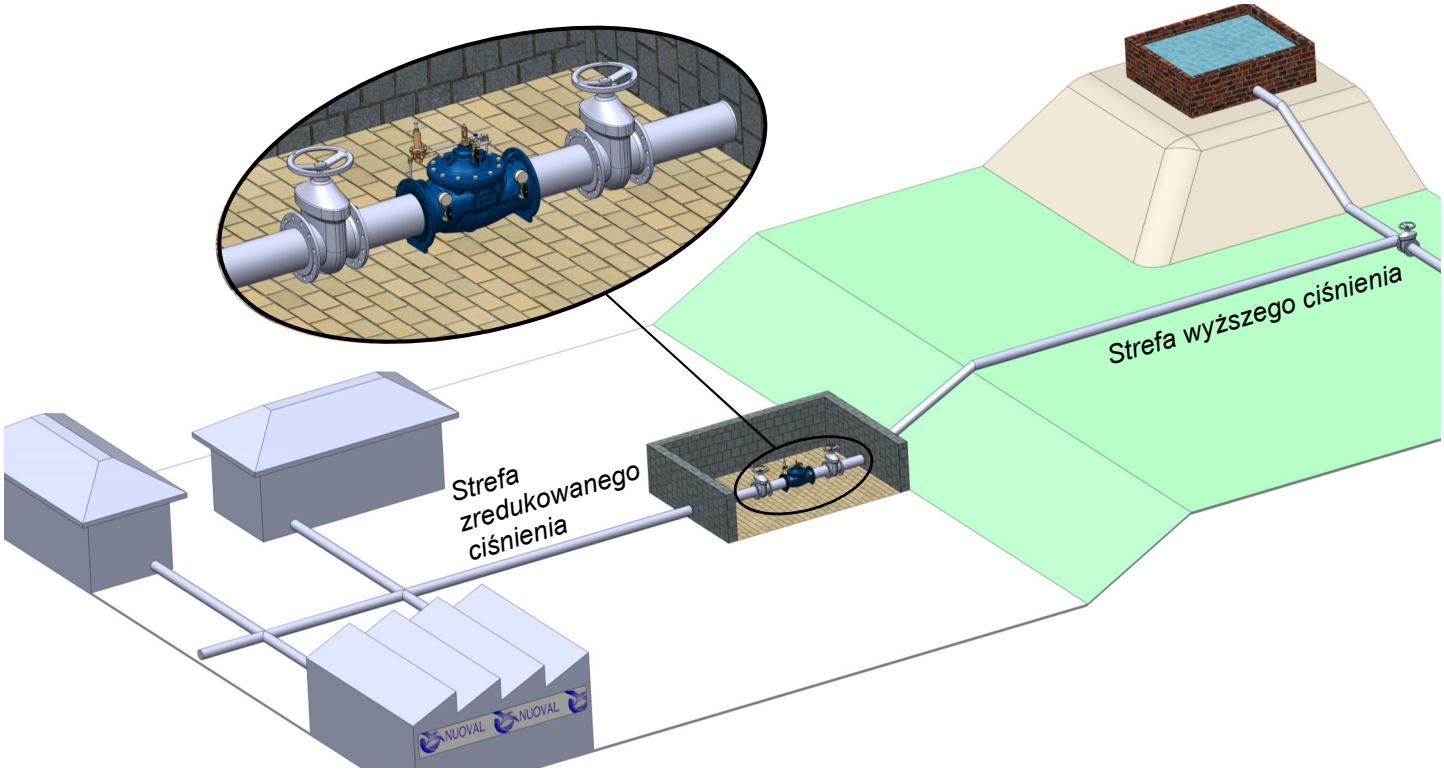

Zastrzega się prawo do wprowadzania zmian wynikających z postępu technicznego